Разрез 1-1

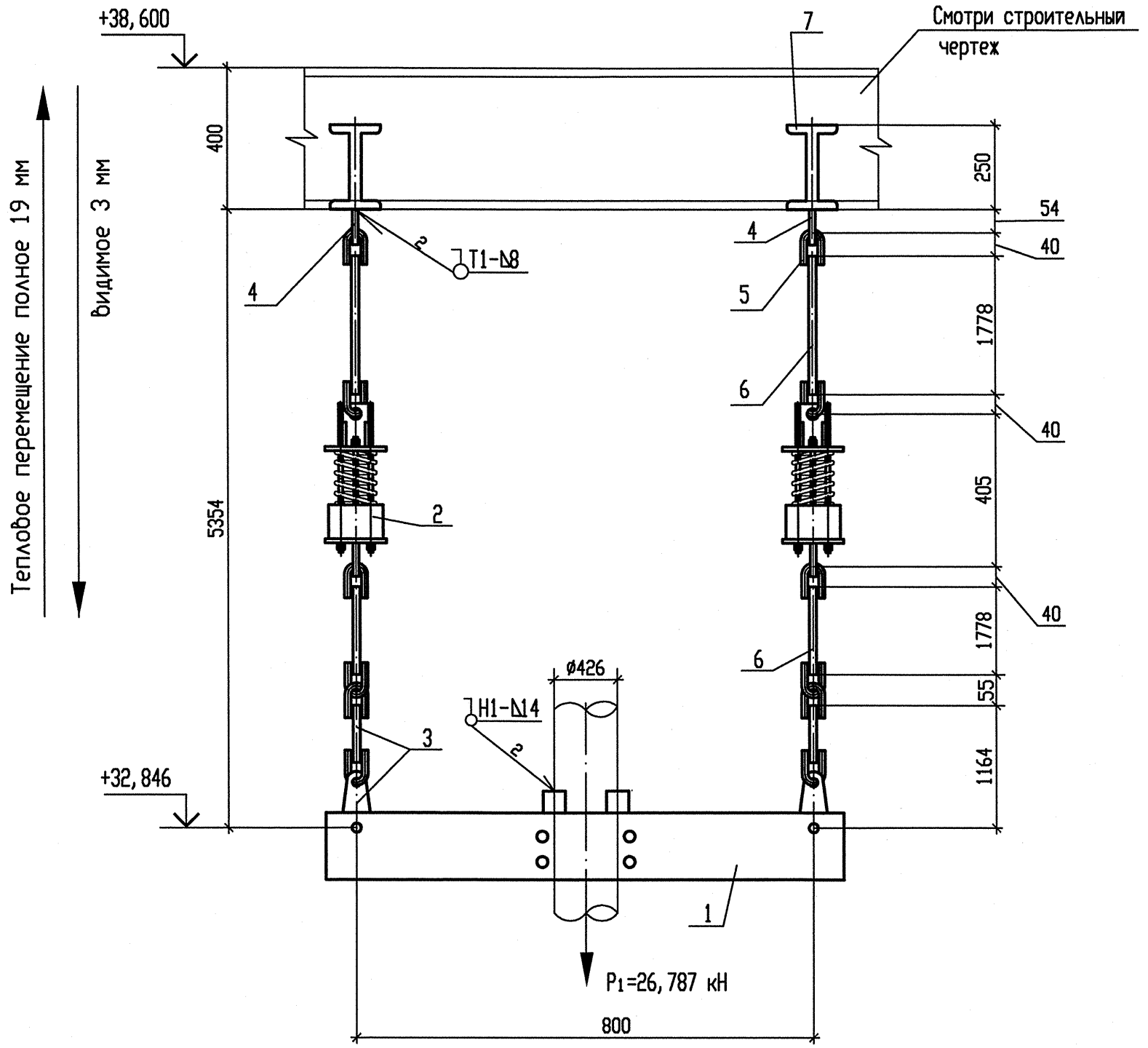

Разрез 2-2

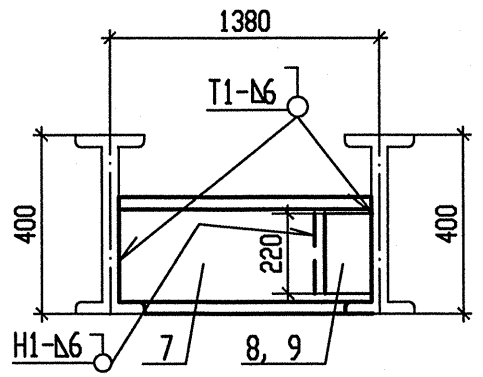

Схема расположения опоры

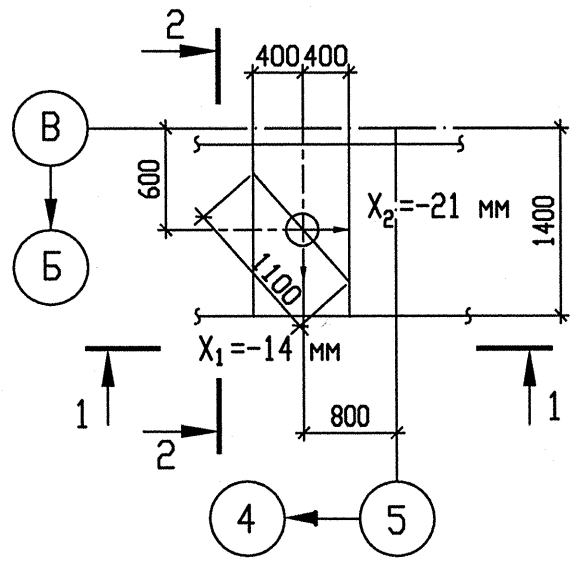

Спецификация деталей

Поз.	Обозначение	Наименование	Кол.	Материал	Масса, кг ед.	Масса, кг общ.	Примечание
1	310СТ 108.275.56-80	Блок хомутовый	1	Сборный	92,77	92,77	
2	070СТ 108.275.58-80	Блок пружинный	2	Сборный	22,5212	45,0424	
3	090СТ 108.632.02-80	Тяга с серьгой	2	Сборный	10,12	20,24	См. т. т. п. 5
4	030СТ 108.367.37-80	Проушина	2	Ст3сп5-сб ГОСТ 14637-89	0,93	1,86	
5	040СТ 108.643.01-80	Ушко	10	20 ГОСТ 1050-88	0,49	4,9	
6	ГОСТ 2590-2006	Круг В20 l=1800	4	20 ГОСТ 1050-88	4,4388	17,755	См. т. т. п. 6
7	ГОСТ 8239-89	Двутавр 25Б2 l=1370	2	Ст3сп5-сб ГОСТ 535-2005	40,552	81,104	
8	ГОСТ 19903-74	Лист Б-ПН-10 220х220	1	Ст3пс5-сб ГОСТ 14637-89	3,7994	3,7994	
9	ГОСТ 19903-74	Лист Б-ПН-10 220х260	1	Ст3пс5-сб ГОСТ 14637-89	4,4902	4,4902	
10	280СТ108.386.01-80	Упор 426	2	20 ТУ 14-3Р-55-2001	1,92	3,84	
	ГОСТ 2246-70	Проволока		Св-08Г2С		-	
	ГОСТ 9467-75	Электроды		УОНИИ 13/45		-	
				Итого:		275,8012	

АРХИВНЫЙ ЭКЗЕМПЛЯР

Опора	Характеристика пружины								
	табличные данные			при установке		в раб. состоянии		в хол. состоянии	
	Доп. раб. нагрузка Рмах, кН	Прогиб при Рмах Λмах мм	Высота пружины в св. сост Но, мм	Высота пружины Нмонт, мм	Нагрузка на пружину Рмонт, кН	Высота пружины Нраб, мм	Нагрузка на пружину Рраб, кН	Высота пружины Нхол, мм	Нагрузка на пружину Рхол, кН
3RN21Y09	19,66	70	226	159	18,748	178	13,394	181	12,715

1 Привязку опоры смотри чертеж R3.RN21.3010.012.01.00.001.
2 Сварку производить по ГОСТ 5264-80.
3 Сварка тяги с ушком смотри ОСТ 108.632.02-80.
4 Отметка трубопровода подлежит уточнению в соответствии с уклоном трубопровода.
5 Деталь поз. 3 обточить до ø 20 мм на длине 100мм.
6 Деталь поз. 6 обрезать на монтаже до размеров, указанных на чертеже, с уточнением по месту.
7 P1 – нагрузка, равная весу трубы с водой и изоляцией.
8 Изготовить один комплект.

Изм	N уч.	Лист	N докум.	Подп.	Дата
1	-	Зам.	538-12	-	-
Инженер Зк.		Терентьева			12.09
Пров. инж. Зк.		Огнева			12.09
Пров. вед. инж.		Пантюшина			12.09
И. о. нач. гр.		Филатов			12.09
Н. контр.		Краснояров			12.09

Инв. N подл. R3.00262.1.0.12
Лист 60

R3.RN21.3012.012.01.00.009

Ростовская АЭС Блок 3

Главный корпус
Машинное отделение (ДО, ЗЗТУ)
Конденсатопроводы из ПВД-6 в деаэратор

Стадия	Лист	Листов
Р	1	1

Подвеска пружинная
3RN21Y09

ОАО "НИАЭП"
2012

Инв. N подл. | Подп. и дата | Взам. инв. N
R3.00262.1.0.12

Формат А4х3